Groovy-Palettenrollenschienen

Die Groovy-Palettenrollenschiene findet überall dort Verwendung, wo die Standard-Palettenrollenschiene wegen ihrer Rollenlänge von 74 mm zu schmal sein sollte und eine breitere Lauffläche benötigt wird. So können sowohl 800 mm als auch 1000 mm breite Paletten auf 2 bzw. 3 Groovy-Palettenrollenschienen befördert werden.
Generell hat die Groovy-Palettenrollenschiene die gleichen Einsatzgebiete wie die Standard-Palettenrollenschiene.
Die aus einem U-Profil gefertigte Schiene ist galvanisch verzinkt, Tragkraft: 160 kg/Rolle, Tragrollenrohr 60x1,5 mm verzinkt.

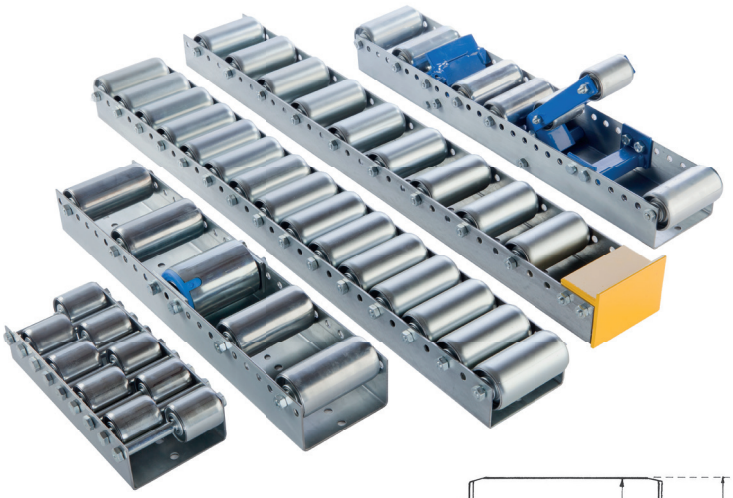

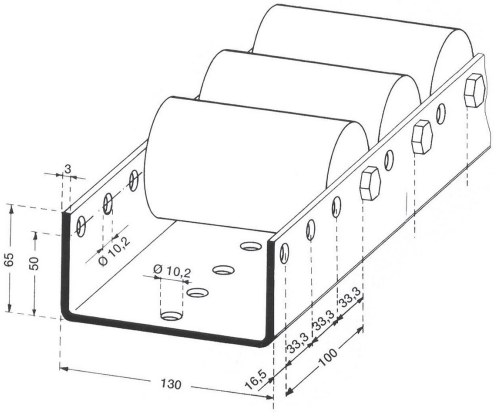

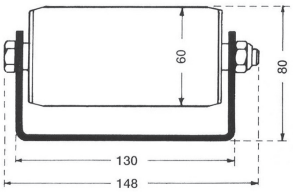

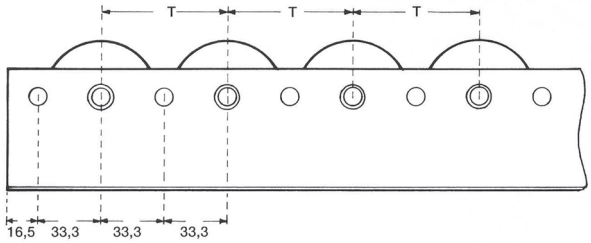

Type	Achsteilung [mm]	Bauhöhe [mm]	Rollen-Ø [mm]	Rollenlänge [mm]	Bestell-Nr.
NR2000/66	66	80	60	124	207001
NR2000/100	100	80	60	124	207002
NR2000/133	133	80	60	124	207003
NR2000/166	166	80	60	124	207004
NR2000/200	200	80	60	124	207005

SCHIENENLÄNGE: 6 m
Sämtliche Schienen sind in 6 m-Stangen lagernd und werden auf die gewünschte Länge zugeschnitten.
Bei der Bestellung genaue Länge in mm angeben.

Zubehör:

Teile	Bestell-Nr.
Groovy-Schiene U65/130/65/3	207006
Groovy–Rolle NR2000	207007
Achse M10x140Mu	207008
Endanschlag GEE	207009
Schleifender Endanschlag GESchE	207010

Bitte bei der Bestellung genaue Länge der Schiene (max. 6 m) und die gewünschte Stückzahl der Rollen, Achsen und Anschläge angeben. Sämtliche Teile werden lose geliefert.